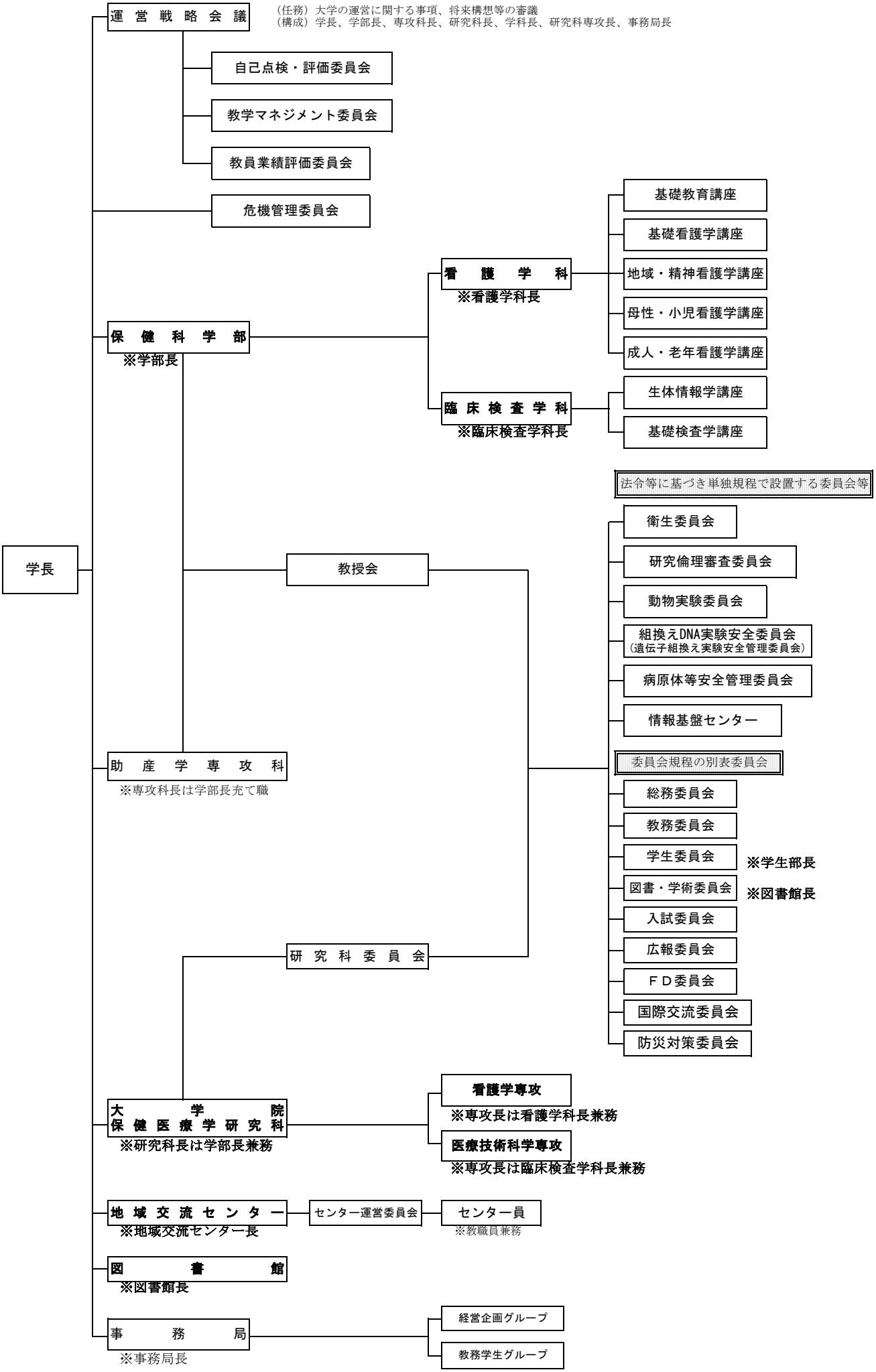愛媛県立医療技術大学：教育・運営組織